# Hvad er et IP-kamera

"IP" står for Internet Protocol, som er en protokol til overførsel af data på tværs af et netværk. Et IP-kamera eller Network Camera er et kamera som tilsluttes direkte til dit netværks router, og er ikke afhængig af en computer til at arbejde. Data fra IP-kameraet bliver transmitteret gennem netværket, og kan sikkert ses fra et fjernt sted.

**Hvad er det behov for, for at benytte et IP-kamera?**
En IP-kamera kræver en Internet forbindelse, en router og Ethernet-kabel (Hvis du ikke ønsker et trådløst kamera). En computer er nødvendig for at se data, som kameraet arbejder uafhængigt af computeren.

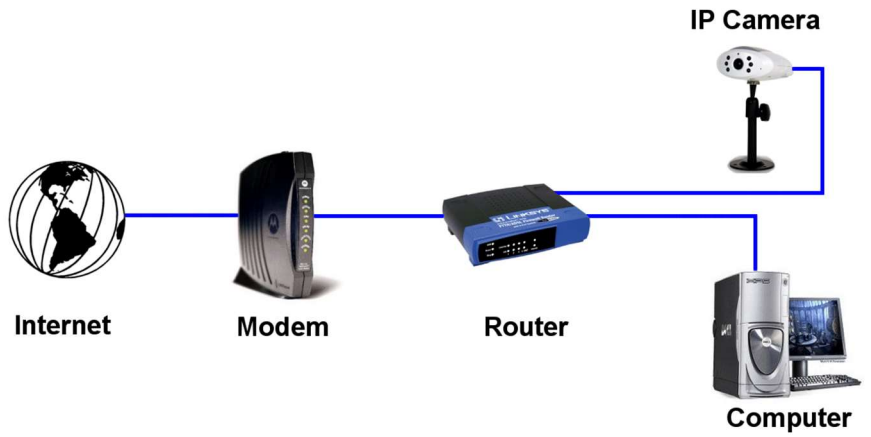


**Hvad er fordelen ved et IP-kamera, frem for at USB-webkamera?**
En IP-kamera er ikke afhængig af en computer, og kræver ikke et bestemt program til at køre og sende billeder. En USB-kamera er afhængig af en computer, og kræver, at computeren tændt og logget ind.

**Hvorfor vælge et IP-kamera, frem for et standard kamera?**
En IP-kamera kan du se billeder på din lokale computer og fra fjerntliggende steder uden en dedikeret observationssystem eller DVR. Disse kameraer er nemme at installere og konfigurere, og kan placeres hvor som helst, hvor et netværkskabel kan forbindes. (Eller hvor dit trådløse netværk kan nå frem)

**Hvad kræves der for at se med fra overalt i verden ?**
For at se billeder fra kameraet på afstand, skal det konfigureres korrekt i dit interne netværk. For at se billederne på afstand, skal routeren konfigureres til at tillade for port forward.

Computere, IP-kameraer og andre enheder indenfor det interne netværk kan kun kommunikere direkte med hinanden inden for det interne netværk. Computere og systemer uden for nettet, kan ikke kommunikere direkte med disse enheder. Når et system på det interne netværk nødt til at sende eller modtage information fra et system uden for netværket (dvs. fra internettet), sendes oplysningerne til routeren.

Copyright IPcam-shop.dk

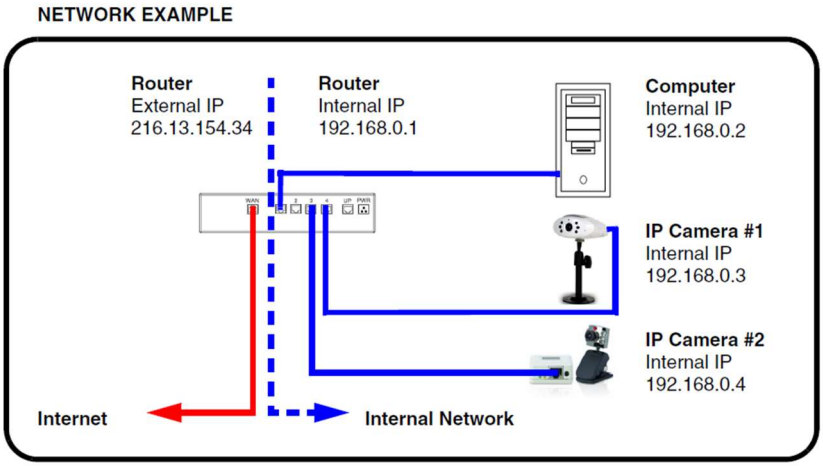


Når en computer på det eksterne netværk (Internettet) skal sende data til dit interne netværk, sendes disse data til den eksterne IP-adresse af routeren. Routeren skal derefter beslutte, hvor disse data skal sendes til. Det er her Port Forward bliver vigtigt.

Port forward fortæller routeren hvilken enhed på det interne netværk til at sende data til. Når du opretter port forward på din router, det tager data fra den eksterne IP-adresse: portnummer og sender disse data til en intern IP-adresse: portnummer (dvs. **Router Ekstern IP 84.13.154.34: port #** til **IP-kamera intern IP 192.168.0.3: port #).**

**Er mit kamera sikkert?**
Billederne er krypteret og adgang gives kun ved at indtaste et brugernavn og password. Dette hjælper med til at forhindre uautoriserede personer i at få adgang til dit kamera.

**Behøver jeg en statisk IP-adresse?**
En statisk IP-adresse er ikke nødvendigt at oprette forbindelse til kameraet.

En statisk IP-adresse er nyttigt at forhindre afbrydelse af forbindelsen til dit kamera (som DDNS service synkroniseres til den nye IP), men det er meget almindeligt for internetudbyder at videregive din IP-adresse for en fastsat tid, og derefter frigøre dig en ny IP-adresse.

For at finde ud af din aktuelle IP-adresse, kan du besøge http://www.whatismyip.com/

**Hvad er DDNS?**
DDNS er Dynamic Domain Name Service. En DNS (Domain Name Service) oversætter domænenavne (dvs. www.IPcam-shop.dk) til en statisk IP-adresse (84.176.57.75). En DDNS (Dynamic Domain Name Service) vil oversætte et domænenavn til en ikke-statisk IP-adresse (en IP-adresse, der ikke er fast, og kan ændre sig ofte).

**Hvordan kan jeg vide, om jeg har en statisk, eller dynamisk IP-adresse?**
Check med din Internet udbyder - de vil være i stand til at fortælle dig, hvis din IP-adresse er statisk eller dynamisk. De fleste Internetudbydere bruger dynamiske IP-adresser.

Copyright IPcam-shop.dk